# 1653

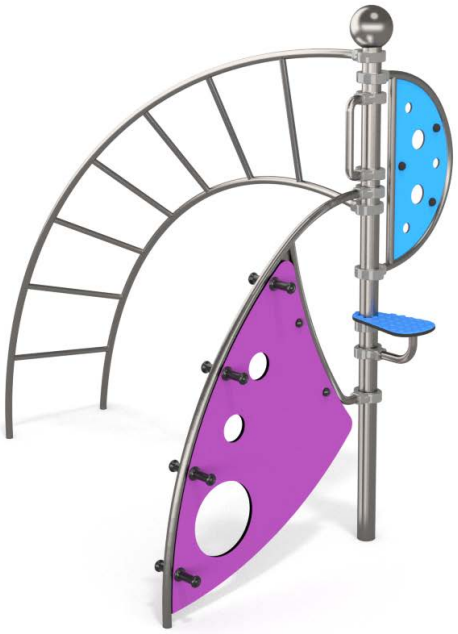

KLETTERN

FUN

INTEGRATION

## PRODUKTBESCHRIEB

Gerätemaße: 166 x 240 cm
Maximale Fallhöhe: 150 cm
Gerätehöhe: 222 cm
Sicherheitsareal: 466 x 540 cm
Altersempfehlung: 3-12 Jahre

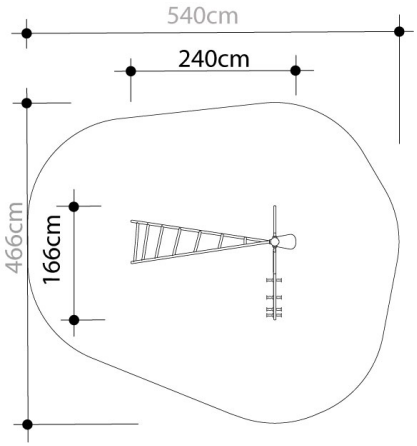


**BENÖTIGTER FALLSCHUTZ AUFGRUND DER FALLHÖHE**
Die PN-EN 1176-1: 2009 ermöglicht die Abfederung des Sturzes durch folgende Oberflächen:

| MATERIAL | BESCHREIBUNG | FALLHÖHE |
|---|---|---|
| Rindermulch | Rindermulch-Stücke, Stückgrössevon 20 mm bis 80 mm | 300 |
| Holzspäne | Mechanisch gehacktes Holz (keine Holzwerkstoffe), ohne Rinde und Blätter, Größe von 5 mm bis 30 mm | 300 |
| Sand | Korngröße von 0,2 mm bis 2 mm | 300 |
| Kies | Korngröße von 2 mm bis 8 mm | 300 |
| Synthetische Materialien | Synthetische Materialien mit einem Anwendungszertifikat für eine Fallhöhe von ≥ 2000 mm | |

Die Oberfläche sollte durch Auffüllen des Füllstands von losen Materialien erhalten bleiben und Verunreinigungen regelmässig entfernt werden. Die größte Bedrohung sind Glasscherben.

Besondere Aufmerksamkeit sollte auch der Richtung der Edelstahlrutsche gewidmet werden. Aufgrund der möglichen Erwärmung des Objektträgers durch die Sonne, sollte das Produkt auf diese Weise positioniert werden, dass die Rutsche nicht nach Süden zeigt.